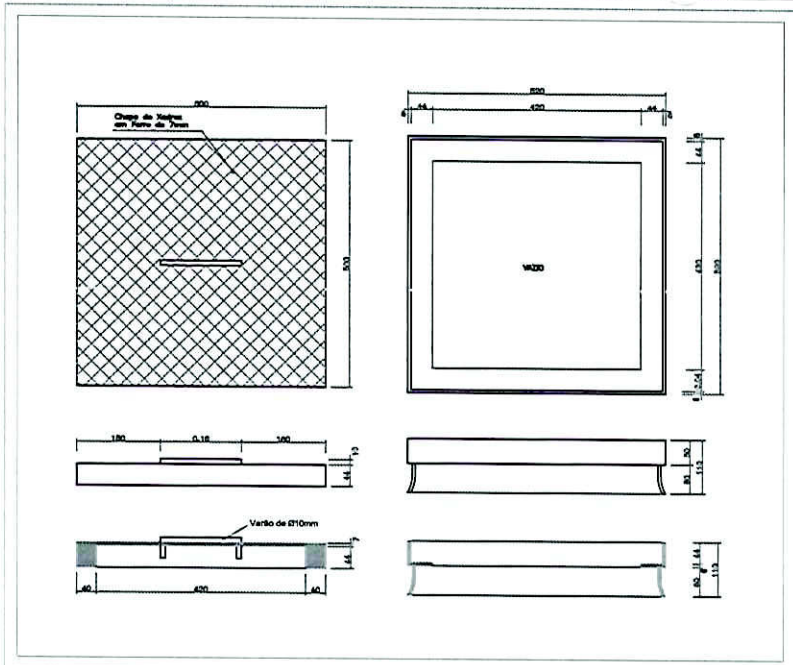


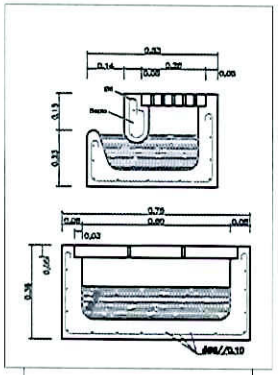

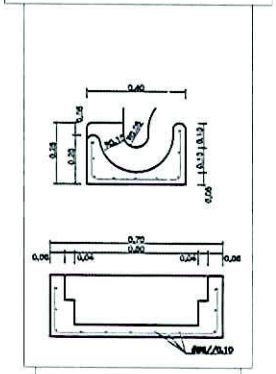

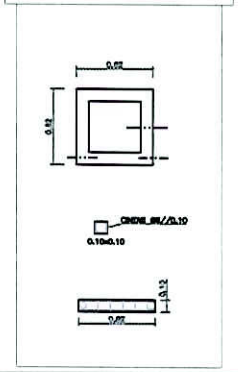

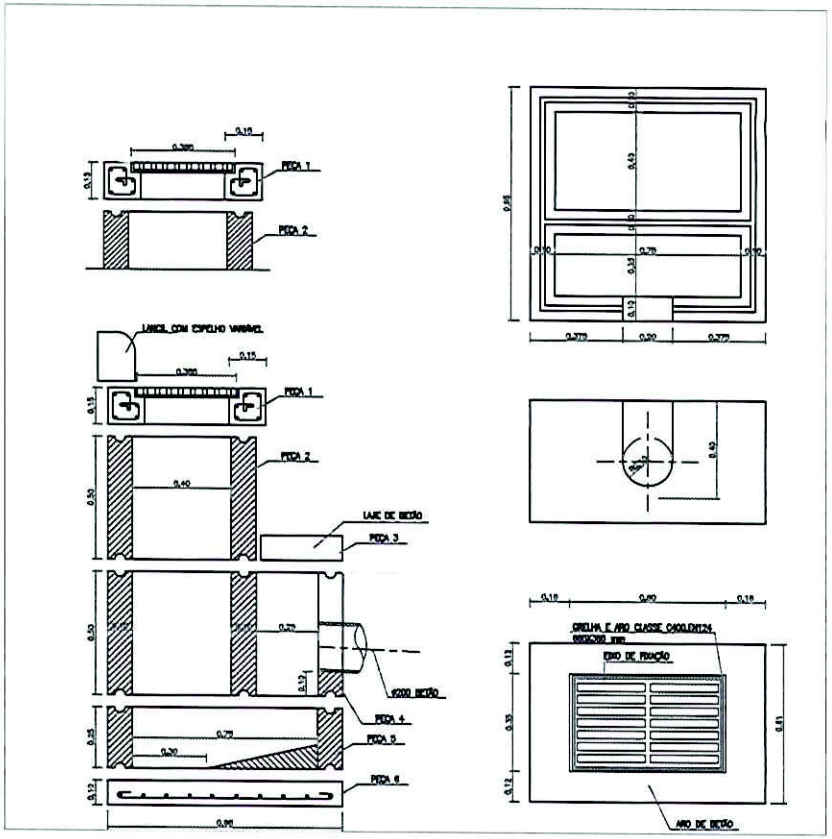


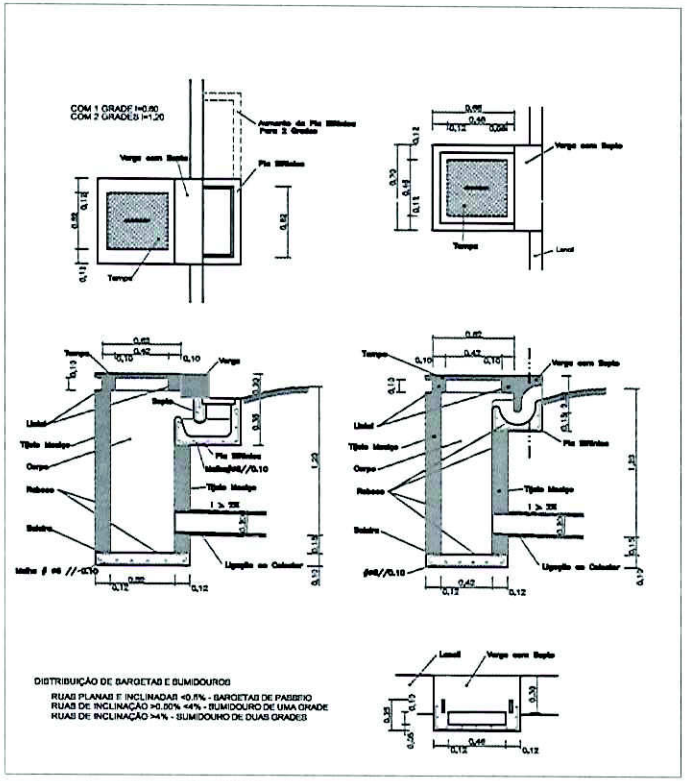


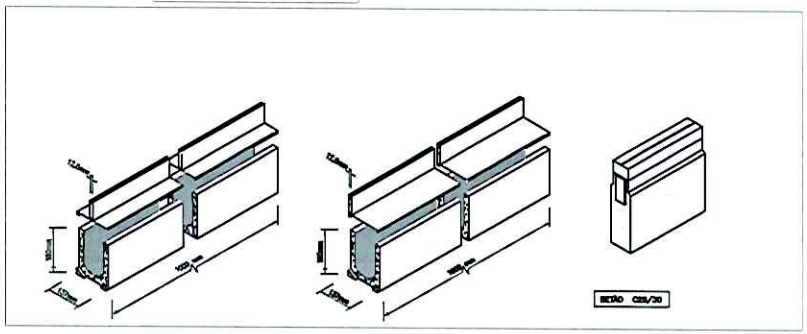


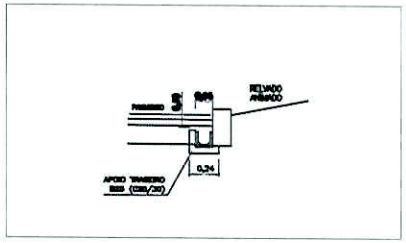


CONSULTAR PROJECTO DOS S.N.A.A.

CMA 23.07.2015,GER,I,CM,62250

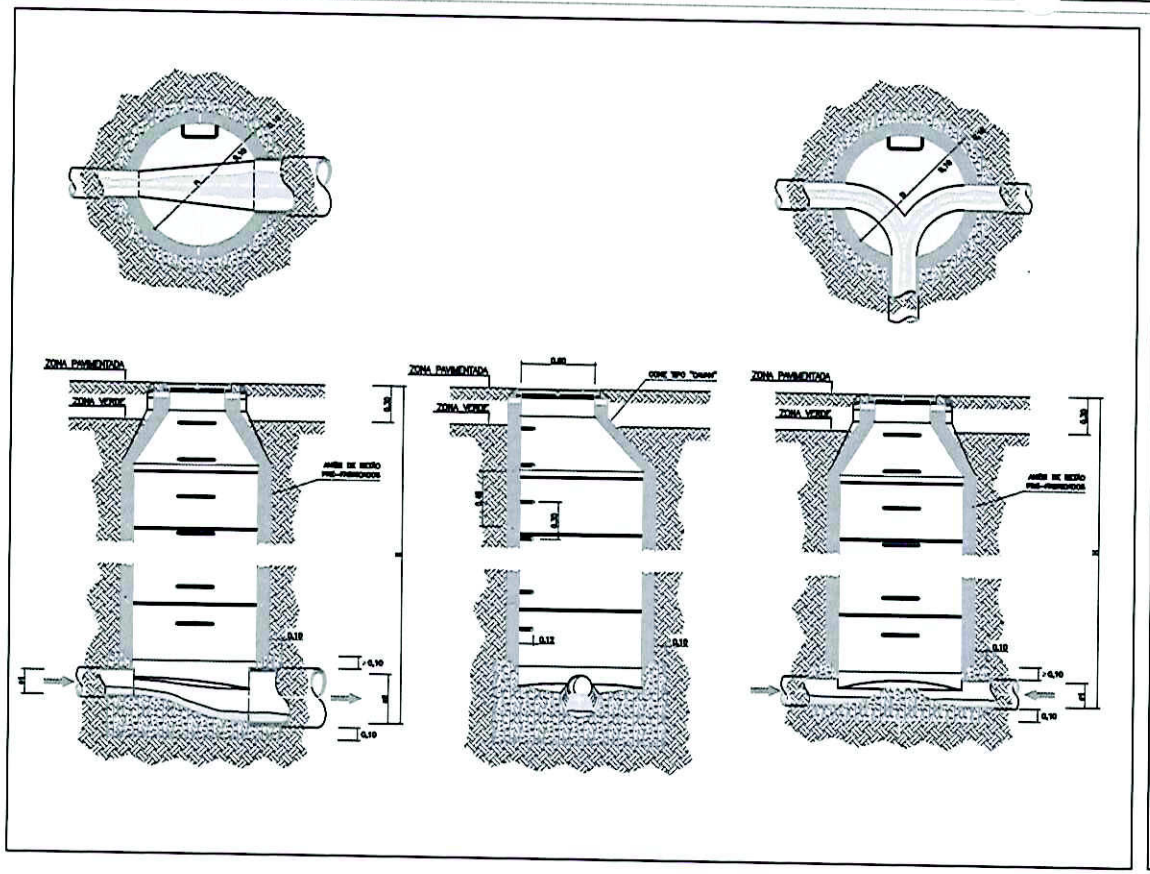


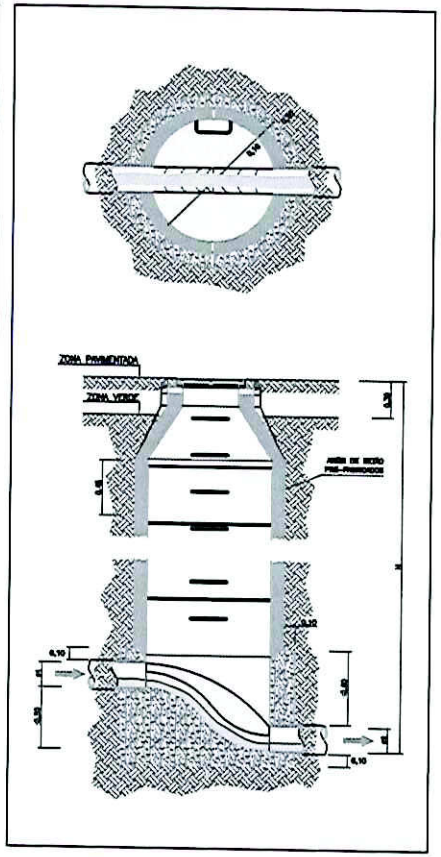


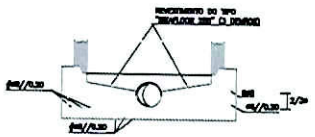

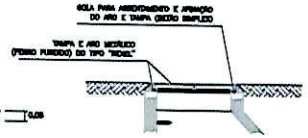


| | |
|---|---|
| REPOSIÇÃO DE PEDRA | — NP EN 124 |
| ANÉIS DE BETÃO | — NP 882 |
| BERMAS | — NP 882 |
| REBOCO DA SOLEIRA E DO CORPO (DU VEDAÇÃO DAS JUNTAS) | — ARGAMASSA DE CIMENTO E AREIA AO TRAÇO 1:3 |

| | |
|---|---|
| CLASSE D125 | — A EMPREGAR EM ZONA VERDE OU SEM TRÁFEGO AUTOMÓVEL |
| CLASSE C250 | — A EMPREGAR EM ESTACIONAMENTOS E PASSEIOS COM CIRCULAÇÃO |
| CLASSE D400 | — A EMPREGAR NA VIA PÚBLICA COM TRÁFEGO INTENSO |

| H | D | Ø1 | Ø2 | CONCORDÂNCIA TRONCO-CONICO |
|---|---|---|---|---|
| < 2.50 | 1.00 | < 0.80 | < 0.80 | ASSIMÉTRICA |
| > 2.50 | 1.25 | < 0.80 | < 0.80 | ASSIMÉTRICA |

CONSULTAR PROJECTO DOS S.M.A.S.

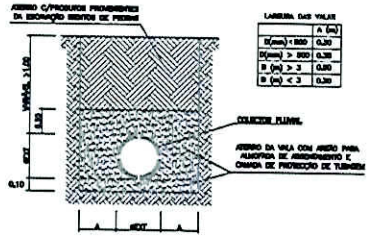


LARGURA DAS VALAS

| | A (m) |
|---|---|
| D(mm) < 800 | 0,30 |
| D(mm) > 800 | 0,38 |
| B (m) > 3 | 0,80 |
| B (m) < 3 | 0,30 |

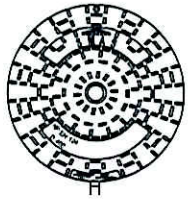

CMA 23.07.2015,GER,I,CM,62250